IDS Clear CC

TF-2230

Installation Manual **(คู่มือการติดตั้ง)**



American Standard

ขอบคุณที่เลือกใช้สุขภัณฑ์ของอเมริกันสแตนดาร์ด สุขภัณฑ์คุณภาพมาตรฐานระดับโลก เพื่อช่วยให้การติดตั้งดำเนินไปด้วยความถูกต้องเรียบร้อย โปรดอ่านคู่มือการติดตั้งให้เข้าใจเสียก่อน ตรวจสอบเครื่องมือและอุปกรณ์ที่จำเป็นในการติดตั้ง ควรระมัดระวังในการเอาสุขภัณฑ์ออกจากกล่องบรรจุและควรตรวจสอบความเรียบร้อยของสุขภัณฑ์ก่อนทำการติดตั้ง แล้วจึงเริ่มลงมือติดตั้งจริง

ควรทำตามขั้นตอนการติดตั้งทั้งหมดด้วยความระมัดระวัง และสอดคล้องกับความเหมาะสมของพื้นที่บริเวณที่จะทำการติดตั้ง และมาตรฐานของตัวอาคาร

เครื่องมือติดตั้งที่แนะนำ

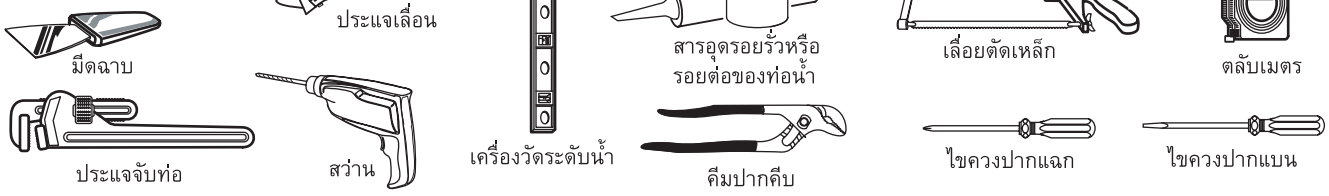

ROUGHING-IN DIMENSIONS **ขนาดกว้าง x ยาว x สูง (มิลลิเมตร)**

Unit: mm

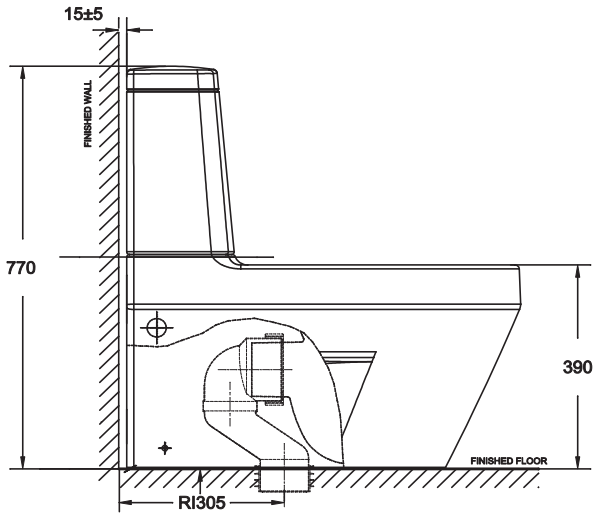

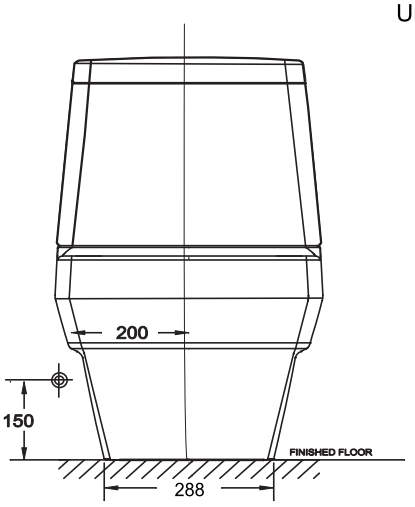

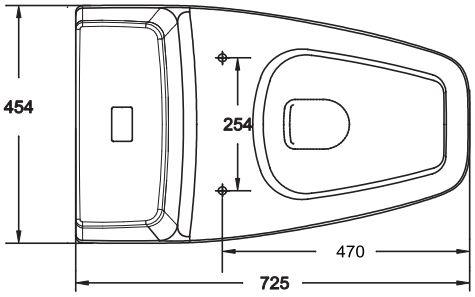

Note: dimensions are nominal and may vary within the range of manufacturing tolerances.

หมายเหตุ : ขนาดของสุขภัณฑ์ อาจจะผันแปรอยู่ในระดับเกณฑ์ความคลาดเคลื่อนของกระบวนการผลิตที่ยอมรับได้

TF-2230 (305RI)
TF-3230 IDS Clear CC bowl
TF-4230 IDS Clear Tank/Cover

June 2017
M31439 Rev.00

1 PIPING PREPARATION

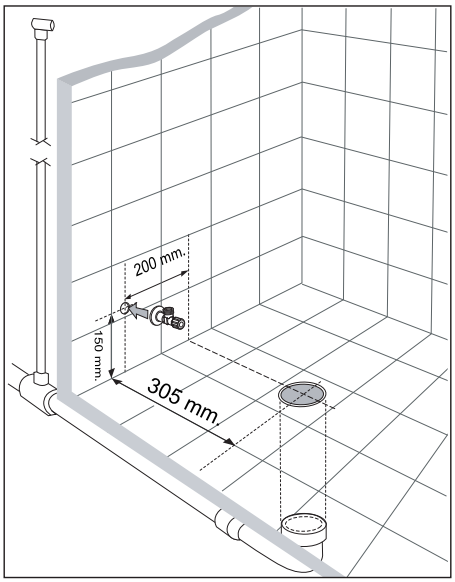

WATER SUPPLY PIPE: Water supply Ø1/2”

WATER PIPE: Size 4” (PVC Pipe Class 8.5 or a regular pipe with an internal of 103 mm.) at the connecting point with the toilet and a gradient of 2 cm.per 100 cm.

AIR VENT: Size not smaller than Ø1 1/2” and must connected directly to the waste pipe.

ท่อน้ำดี : เกลียวในที่จุดต่อขนาด Ø 1/2 นิ้ว
ท่อน้ำทิ้ง : ขนาด 4 นิ้ว (ท่อพีวีซี 8.5 หรือท่อที่มีเส้นผ่าศูนย์กลางภายใน 103 มม. ณ จุดต่อกับหน้าแปลนโถส้วม) โดยปลายท่อน้ำทิ้ง(ท่อพีวีซี) ต้องเสมอกับพื้นสำเร็จ เพื่อประกอบกับทางออกน้ำทิ้งของโถส้วมได้อย่างถูกต้องไม่หลุดหลวม ป้องกันการเกิดกลิ่นที่อาจมีได้, ความลาดเอียง 2 ซม. ต่อความยาวท่อ 100 ซม.
ท่อระบายอากาศ : ขนาดไม่น้อยกว่า Ø 1½ นิ้ว และควรแยกออกจากท่อน้ำทิ้งของโถส้วมโดยตรง

2 INSTALL THE STRUT BY WALL FIXING ติดตั้งตัวสตรัทกับผนัง

Install the strut plate with wall at the assigned location

กำหนดจุดติดตั้งแผ่นรองสตรัทกับผนัง 2 จุดในทิศทางตรงกันข้าม (ตามภาพ)

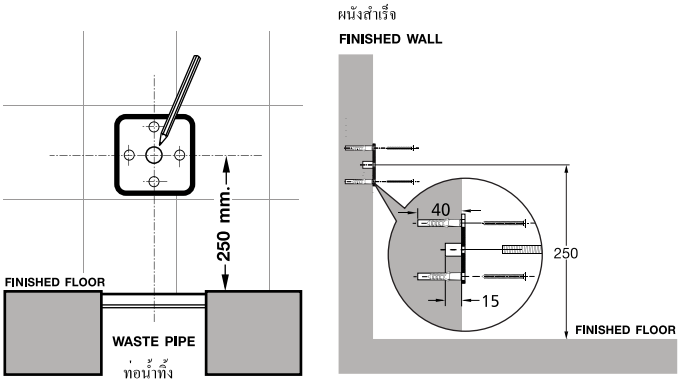

● ภาพตัดขวางแสดงความลึกของรูที่เจาะกับกำแพง

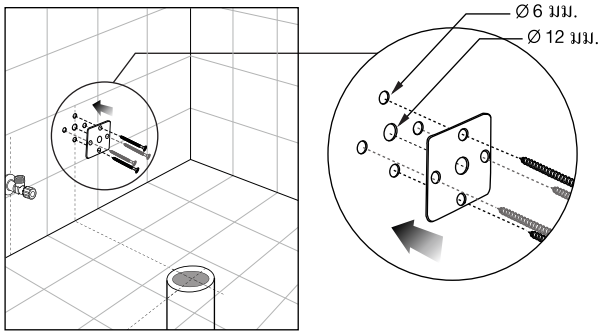

To punch the location assignment and fixing the strut palte at the wall

เจาะรู ณ จุดที่ทำเครื่องหมาย (ตามภาพ) และติดตั้งชุกสตรัทกับผนัง

3 CUTTING OF PLASTIC CONNECTOR

Cutting of the waste connector as the figures show in the picture below.

ตัดข้อต่อน้ำทิ้ง ให้ได้ขนาดตามที่กำหนดไว้ (ตามภาพ)

กรณีระยะท่อน้ำทิ้งได้มาตรฐาน 305 มม. (In case lenght of trap way is 305 mm.)

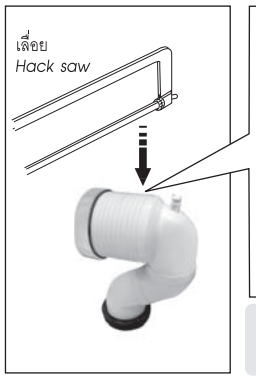

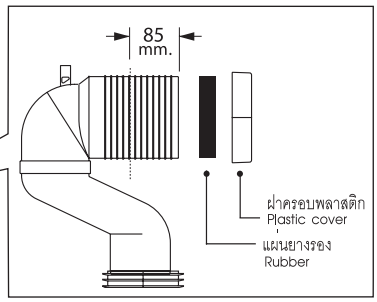

ภาพแสดงข้อต่อน้ำทิ้ง VP-JT43 ก่อนการตัด
The picture shows the connector ***before*** cutting

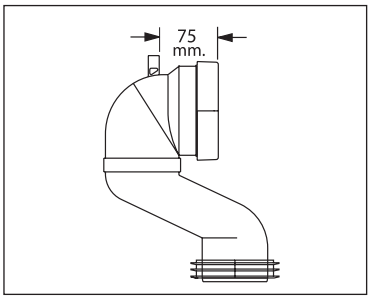

ภาพแสดงข้อต่อน้ำทิ้ง VP-JT43 ที่ตัดเรียบร้อยแล้ว
The picture shows the connector ***after*** cutting

Cutting of rod the connector as the figures show.

ตัดแกนสตรัทให้ได้ขนาดตามภาพ

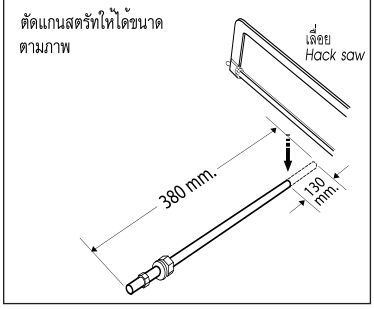

การคำนวนระยะตัดข้อต่อน้ำทิ้งลงพื้น (VP-JT43)

Connector to wall cutting calculation

กรณีระยะท่อน้ำทิ้งไม่ได้ระยะ 305 มม. (In case lenght of trap way is not 305 mm.)

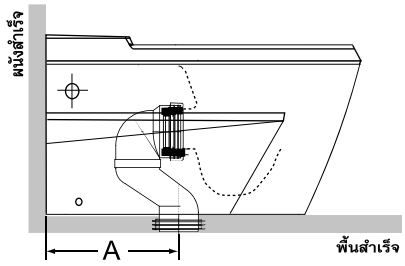

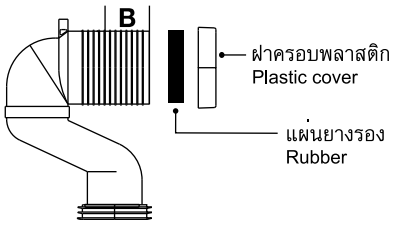

● ภาพแสดงข้อต่อน้ำทิ้งก่อนการตัด



● ภาพแสดงก้านสตรัท

A = Length of trap way diameter to the wall.
ระยะเส้นผ่าศูนย์กลางท่อน้ำทิ้งถึงผนังสำเร็จ

B = Length of the connector to be cut.
ระยะตัดข้อต่อลงพื้น

C = Length of rod to be cut.
ระยะตัดแกนยึดข้อต่อลงพื้น

- Incase, Length of “A” less than 305, not lover than 245 mm.
  กรณีระยะ "A" น้อยกว่า 305 มม. แต่ไม่ต่ำกว่า 245 มม.
  B = 85 - (305 - A)
  C = 130 + (305 - A)

- Incase, Length of “A” more than 305, not over than 315 mm.
  กรณีระยะ "A" มากกว่า 305 มม. แต่ไม่มากกว่า 315 มม.
  B = 85 + (A - 305)
  C = 130 - (A - 305)

หมายเหตุ: ระยะ "A" น้อยกว่า 245 มม. ไม่สามารถติดตั้งได้
ระยะ "A" มากกว่า 315 มม. ช่องว่างด้านหลังถังพักน้ำมากขึ้น

Remarks : If length of “A” is less than 245mm. can not do installation.
If length of “A” is greater than 315mm. big space will occur from wall to tank.

4

INSTALL THE ROD WITH THE PLATE STRUT AND TOGETHER WITH WASTE CONNECTOR

ติดตั้งก้านสตรัทกับแผ่นสตรัท และข้อต่อน้ำทิ้ง ดังรูป

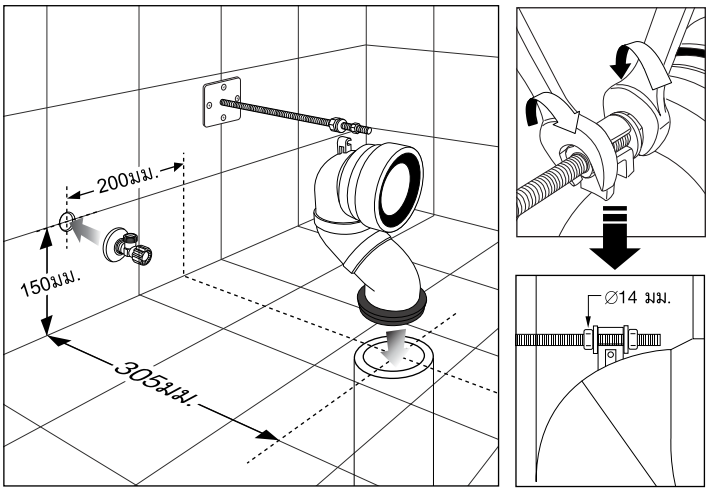

● ภาพแสดงการขันยึดก้านสตรัทกับข้อต่อน้ำทิ้ง

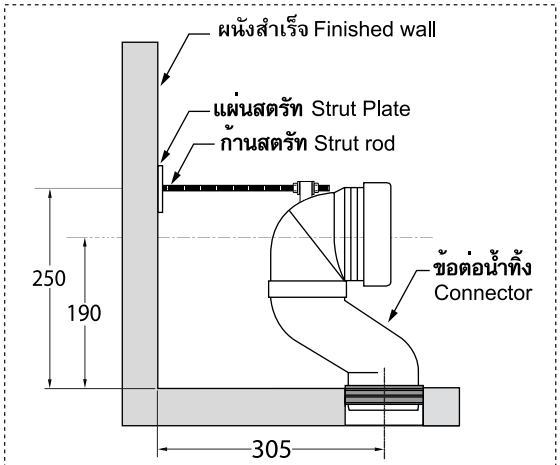

● ภาพด้านข้างแสดงการติดตั้งก้านสตรัท

FLOOR FIXING SET INSTALLATION

กำหนดตำแหน่งติดตั้งโถส้วม

Set properly the toilet on the floor, mark the location to be drilled, please refer to show picture.

นำโถส้วมวางตามตำแหน่งที่เตรียมไว้ กำหนดตำแหน่งการเจาะรูยึดโถด้านข้าง (ตามภาพ) จากนั้นนำโถส้วมออก

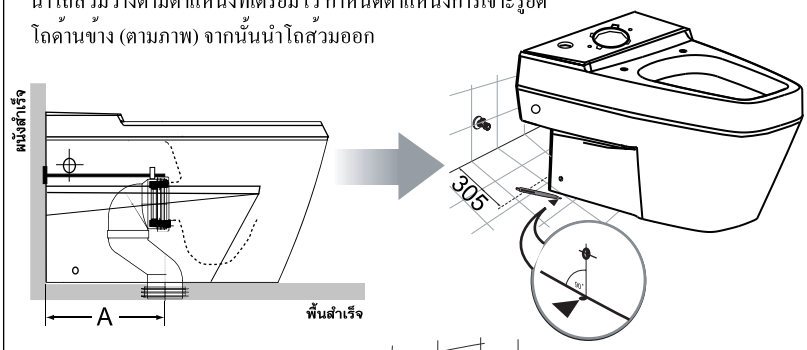

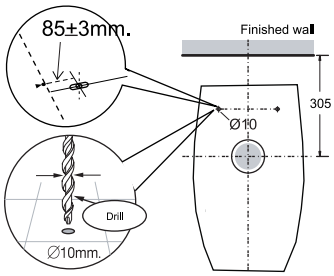

Use a drill of ∅ 10 mm. punch the mounting hole to install the L shape bracket, follow the dimension as shown.

ใช้ดอกสว่านขนาด ∅ 10 มม.เพื่อเจาะรูที่พื้นตามตำแหน่งที่ทำเครื่องหมายไว้

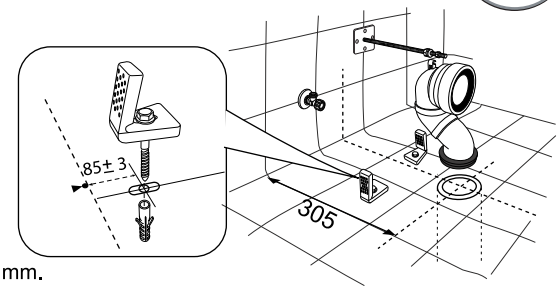

Install the L shape bracket, follow the dimension as show picture.

ติดตั้งชุดยึดจับโถด้านข้าง

Unit:mm.

6 INSTALL THE TANK

ประกอบถังพักน้ำบนโถส้วม

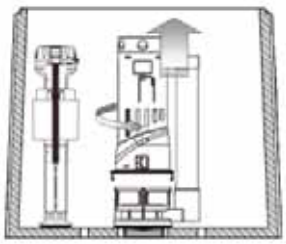

ถอดอุปกรณ์ทางน้ำออกจาก
ถังพักน้ำโดยการหมุนแล้วดึงออก

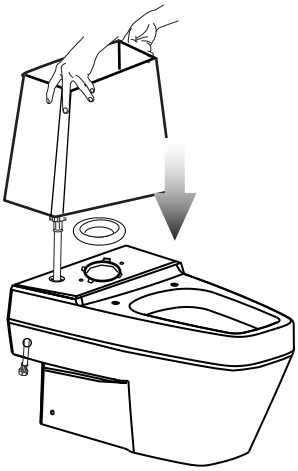

ประกอบถังพักน้ำเข้ากับโถส้วมโดยมียางรองถังพักน้ำ
ตรงตำแหน่งทางลงของถังพักน้ำ และร้อยสายน้ำดี
ออกทางรูด้านข้าง

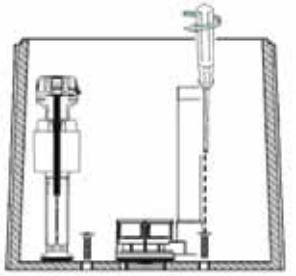

ใส่น็อตยึดระหว่างรูถังพักน้ำและโถส้วม
แล้วใช้ไขควงขันน็อตสลับกันสองจุด
ด้วยมือจนแน่น

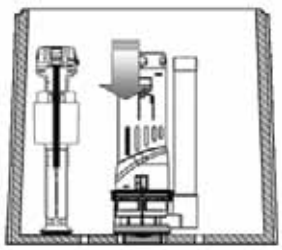

ประกอบอุปกรณ์ทางน้ำออกเข้าที่เดิม
โดยการใส่แล้วกดลงไปจนเกิดการล็อค

หมายเหตุ
การประกอบถังพักน้ำเข้ากับโถส้วม ควรระวังการขันแน่นเกินไปจะทำให้บริเวณดังกล่าวอาจแตกได้
การประกอบถังพักน้ำเข้ากับโถส้วม ควรทำให้ถังพักน้ำได้ระดับไม่เอนเอียง

7 TOILET INSTALLATION

การติดตั้งโถส้วม

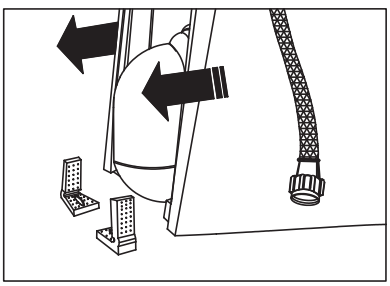

- Toilet pan moving to waste connector as figures shown.

  เลื่อนตัวส้วมเข้าหาตัวข้อต่อน้ำทิ้ง (ตามภาพ)

ภาพตัดขวางแสดงลักษณะการติดตั้ง
ข้อต่อน้ำทิ้งกับสุขภัณฑ์

The picture shows the installed waste connector with the toilet

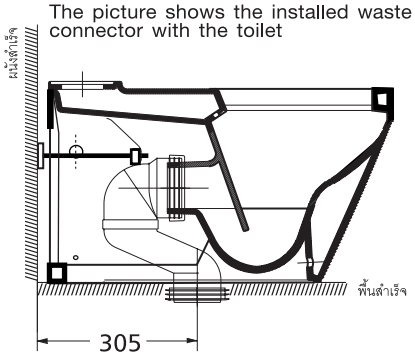

June 2017

M31439 Rev.00

8 CHECK THE LEVEL วัดระดับ

After the above installation, check the level of the toilet.
หลังจากติดตั้งโถส้วมตามตำแหน่งที่กำหนดไว้แล้ว ทำการวัดระดับน้ำทั้งด้านซ้าย-ขวา ให้เท่ากันทั้งสองด้าน

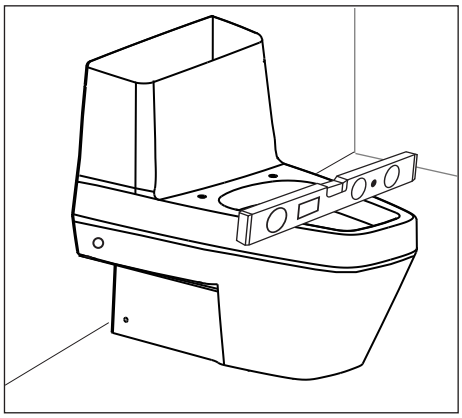

9 FIX THE TOILET การยึดโถสุขภัณฑ์กับพื้นห้องน้ำ

Fix the toilet with the floor by using the screw with the floor fixing set.
ขันยึดโถส้วมกับอุปกรณ์ยึดโถส้วม (ตามภาพ)

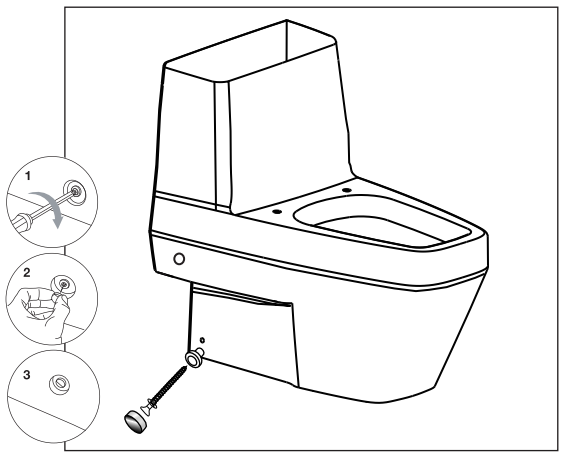

10 FINISH THE TOILET ประกอบชุดฝารองนั่งและยาแนวซิลิโคน

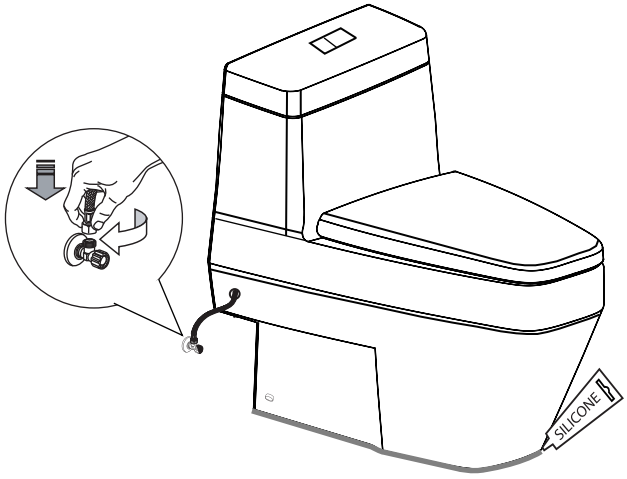

- Install the seat & cover according to seat & cover installtion manual.
- ประกอบชุดฝารองนั่ง ให้ดูจากคู่มือการติดตั้งฝารองนั่ง
- Apply a silicone putty along the intersecting edge of the toilet base and floor, ensuring a complete seal.
- ยาแนวด้วยซิลิโคนรอบฐานโถส้วมโดยรอบ

Notes :

- Silicone not supplied in the packaging.
- In order to completed the installation, please apply white cement around toilet

หมายเหตุ :

- อุปกรณ์ยาแนว (ซิลิโคน) ไม่ได้จัดให้
- ตัวสุขภัณฑ์อาจมีการโยกคลอนเล็กน้อย เป็นมาตราฐานที่สามารถนั่งใช้งานได้ หากต้องการให้แน่นหนาเพิ่มขึ้น ให้ใช้ซีเมนต์ขาวเพิ่มเติมเฉพาะตามแนวฐาน

11 TANK FITTING ADJUSTMENTS

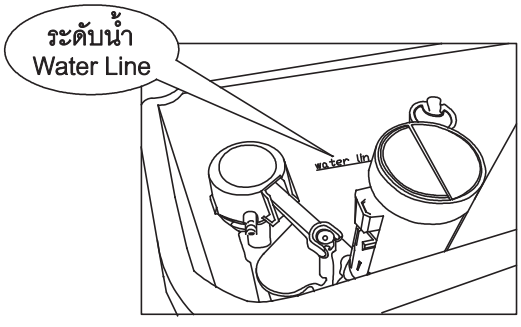

Adjust the water level in the tank to waterline on the tank wall, as show in the picture.

ตรวจสอบระดับน้ำให้ได้ตามเครื่องหมายที่ระบุไว้ในถังพักน้ำ

Water inlet valve adjustment

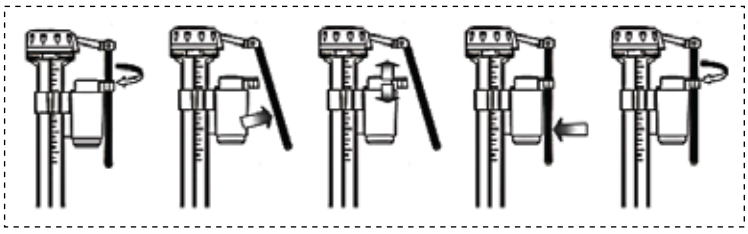

If water level in tank is b elow or higher than prescribed level a little bit adjust the inlet valve to maintain the water at the prescribed level, as show in the picture.

- To reduce the amount of water, adjust the float down.
- To increase the amount of water, adjust the float up.

ถ้าระดับน้ำในถังพักน้ำต่ำกว่า หรือสูงกว่าเส้นระดับน้ำที่กำหนดไว้ในถังพักน้ำให้ปรับแต่งได้นิดหน่อยที่ชุดอุปกรณ์ควบคุมทางน้ำเข้า ตามรูปภาพ

- ถ้าต้องการปรับระดับน้ำลง ให้ปรับทุ่นลง
- ถ้าต้องการปรับระดับน้ำขึ้น ให้ปรับทุ่นขึ้น

June 2017
M31439 Rev.00

TROUBLE SHOOTING GUIDE

ปัญหาและการแก้ปัญหา

Using this guide and referring to the accompanying instructions should help you solve most common problems encountered.

คู่มือนี้ใช้เพื่อเป็นการแนะนำในการแก้ปัญหาเบื้องต้นกับปัญหาที่พบได้บ่อยที่สุด

Problem	Possible Cause	To Correct	ปัญหา	สาเหตุที่อาจเป็นไปได้	การแก้ไข
1.Poor flushing action	a. Water level in tank is below prescribe level.	a. Set to prescribed level.	1. ชำระล้างไม่ลง	- ระดับน้ำในถังพักน้ำต่ำกว่าระดับมาตรฐาน	- ตรวจสอบและปรับแต่ง
	b. Flush valve mechanism in tank closes too quickly or does not open.	b. Make sure there are no any material stuck to outlet components.		- ชุดอุปกรณ์ทางน้ำออกปิดเร็วหรือไม่ปิด	- ตรวจสอบชุดอุปกรณ์ทางน้ำออกว่ามีสิ่งแปลกปลอมติดอยู่หรือไม่
	c. Flush handle or button needs replacing.	c. Replace.		- มือกดชำรุด	- เปลี่ยนมือกดใหม่
	d. Water pressure is too low.	d. Normal water supply pressure must be at least 20 psi.		- แรงดันน้ำต่ำเกินไป	- ควรมีแรงดันน้ำปกติอย่างน้อย 20 ปอนด์ /ตารางนิ้ว
	e. Cleanser used in tank deposits residue.	e. Clean out tank and cease using the cleanser.		- มีสิ่งอุดตันภายในคอห่านของโถส้วม	- ใช้ลูกยางอัดลมปั๊มอัดที่ปากคอห่านของโถส้วม หรือใช้สว่านไขคอห่านทำความสะอาด
	f. No air vent.	f. Install air vent per instructions.		- ท่อระบายอากาศไม่มี	- ติดตั้งท่อระบายอากาศ
2. Water won't stop running	a. Water level in tank is higher than overflow pipe.	a. Adjust the cylinder to maintain the water at the prescribed level.	2. น้ำไหลลงโถตลอดเวลา	- ระดับน้ำสูงเกินกว่าท่อน้ำล้นของชุดอุปกรณ์ทางน้ำออก	- ปรับแต่งระดับน้ำเพื่อให้ได้ระดับน้ำตามมาตราฐาน
	b. Turn off the water supply. If water continues to flow into the bowl until the flush valve seat and / or rubber seal disk are worn or deformed.	b. Replace seat, rubber seal disk, or complete assembly, as needed.		- ปิดวาล์วเปิด-ปิดน้ำถ้าน้ำในถังพักน้ำไหลลงโถหมด เกิดจากยาง เปิด-ปิดน้ำของชุดอุปกรณ์ทางน้ำออก	- เปลี่ยนยางเปิด-ปิดน้ำ
	c. Turn off the water supply valve. If water continues to flow into the bowl until the water level falls to the level of the overflow pipe, sand or debris may be clogged in the water control mechanism.	c. Shut off water supply valve. Remove top cap of water control. Clean and reassembly, or replace plunger.		- ปิดวาล์วเปิด-ปิดน้ำถ้าน้ำในถังพักน้ำไหลลงโถส้วมจนถึงขอบท่อน้ำล้นแล้วหยุด เกิดจากวาล์วเปิด-ปิดของชุดวาล์วควบคุมน้ำเข้าในถังพักน้ำ	- เปิดฝาครอบชุดวาล์วควบคุมน้ำเข้า ตรวจสอบมีเศษทรายอุดตันหรือไม่ ทำความสะอาด หรือเปลี่ยนชุดวาล์วเปิด-ปิด กรณียางเสื่อมสภาพ
	d.Flush valve string is too tight, holding the flush valve open.	d. Adjust flush string or replace flush valve .		- ชุดอุปกรณ์ทางน้ำออกเปิดค้าง	- ตรวจสอบและปรับตั้งสายดึง หรือเปลี่ยนชุดอุปกรณ์ทางน้ำออกใหม่
	e. Button needs replacing	e. Replace button.		- ปุ่มกดชำรุด	- เปลี่ยนปุ่มกดใหม่
3. Water supply hose leaks	a. Improper installation. b. Water pressure is too high.	a. Reinstall, according to instructions. b. Water pressure must not exceed 80 psi.	3. สายน้ำดีรั่วซึม	- การติดตั้งไม่ถูกวิธี - แรงดันน้ำสูงมากเกินไป	- ตรวจสอบการขันแน่น หรือได้ระนาบหรือไม่ - แรงดันน้ำไม่เกิน 80 ปอนด์ / ตารางนิ้ว

CARE AND MAINTENANCE

Do not use harsh abrasives or caustic cleansers to clean fixture surface.
A Mild, warm water, and a soft cloth will remove normal dirt and soap accumulation from fittings surfaces.
Rinse thoroughly after cleaning and polish with a soft dry cloth to restore original luster of material.

Notice :

Do not use cleansers in tank. Products containing chlorine can seriously damage fittings in the tank.
This damage can cause leakage and property damage.

LIXIL (Thailand) Public Company Limited shall not be responsible or liable for any tank fitting damage caused by the use of cleansers containing chlorine.

การดูแลรักษาผลิตภัณฑ์

ห้ามใช้น้ำยาที่มีฤทธิ์กัดกร่อนรุนแรงทำความสะอาดผลิตภัณฑ์ ควรใช้น้ำยาทำความสะอาดที่มีฤทธิ์อ่อนๆ,ใช้น้ำอุ่นและผ้านิ่มๆ เช็ดคราบสกปรกออกจากบริเวณที่มีการสะสมของคราบสบู่ หลังจากเช็ดคราบสกปรกออกหมดแล้วให้ใช้น้ำล้างทำความสะอาดอีกครั้ง แล้วเช็ดเงาด้วยผ้าแห้ง เพื่อให้ผลิตภัณฑ์กลับมามัน

ข้อควรระวัง

ห้ามใช้ผลิตภัณฑ์ทำความสะอาดประเภทคลอรีนทำความสะอาดภายในถังพักน้ำ เพราะจะทำให้ชิ้นส่วนของอุปกรณ์เสื่อมสภาพได้ มีผลให้เกิดการรั่วซึม เสียหายของชุดอุปกรณ์

บริษัท ลิกซิล (ประเทศไทย) จำกัด (มหาชน) จะไม่รับผิดชอบต่อความเสียหายใดๆ อันเกิดจากการใช้น้ำยาทำความสะอาด ประเภทคลอรีน ทำความสะอาดภายในถังพักน้ำ

LIXIL (THAILAND) PUBLIC COMPANY LIMITED WARRANTY

If inspection of this product, within one year warranty after purchasing, confirms that its defective under normal use in material or workmanship. We will repair or, at its option exchange the product of a similar model. The warranty does not cover the following :

1. None any documentary evidences to show the period of warranty such as receipt, warranty card,.
2. Consequential or incidental damages.
3. Defects or damages arising from shipping, installation, alternation, accidents, misuse or lack of proper maintenance.
4. Postage or shipping costs incurred in returning products for repair or replacement under this warranty and any labor or other costs of removal or installation of products under this warranty.
5. Discontinuous products.

เงื่อนไขการรับประกันคุณภาพสินค้า

1. พนักงานจะขอดูใบเสร็จ, ใบรับประกัน, หลักฐานอื่นที่จัดให้พนักงานตรวจสอบ โดยนับวันซื้อขายเป็นสำคัญ ทางบริษัทฯไม่สามารถประกันสินค้าได้ หากไม่มีเอกสารดังกล่าวมาแสดงให้ดู
2. การรับประกันสินค้าตามสภาพการใช้งานตามปกติ หากมีตำหนิ, ชำรุด, ใช้งานไม่ได้ ในระยะประกัน บริษัทฯ จะซ่อมแซม หรือเห็นสมควรเปลี่ยนเฉพาะตัวสินค้านั้นๆ หรือเทียบเท่าโดยไม่คิดมูลค่าของตัวสินค้า โดยจะต้องทำการพิสูจน์ปัญหาดังกล่าวก่อน ทั้งนี้ความรับผิดชอบของบริษัทฯเฉพาะตัวสินค้าเท่านั้น โดยความรับผิดชอบ ไม่ครอบคลุมถึงการติดตั้ง,การรื้อถอน, ความเสียหายหรือค่าใช้จ่ายใดๆ ที่เกิดขึ้นเนื่องจากตัวสินค้า
3. ไม่รับประกันสินค้ารวมถึงความเสียหายใดๆ ที่เกิดขึ้นเนื่องจากการขนส่ง, การดัดแปลง, การติดตั้งไม่ถูกต้อง,การผุกร่อน เนื่องจากสารเคมีบำรุงรักษาที่ไม่ถูกต้อง
4. กรณีสินค้าไม่อยู่ในการรับประกัน อัตราค่าใช้จ่ายต่างๆ จะต้องทำการแจ้งเพื่อให้ลูกค้ารับทราบก่อนการดำเนินการใดๆ
5. รุ่นหรือสีที่ไม่ผลิตในปัจจุบัน ไม่อยู่ในเงื่อนไขการรับประกันสินค้าดังกล่าวนี้ ขอสงวนสิทธิ์ในการเปลี่ยนแปลงโดยไม่แจ้งให้ทราบล่วงหน้า

LIMITED WARRANTY (Excepting on product discontinuous)

PRODUCT : Ceramic / TIME : Long life
PRODUCT : Tank Fitting / TIME : 1 year
PRODUCT : Seat Cover / TIME : 1 year

ระยะเวลาการรับประกันสินค้า (ยกเว้นกรณีเงื่อนไขการรับประกันข้อที่5)

ประเภทสินค้า : เฉพาะตัวสุขภัณฑ์ อายุการรับประกันสินค้า : ตลอดอายุการใช้งาน
ประเภทสินค้า : อุปกรณ์หม้อน้ำ อายุการใช้งาน : 1 ปี
ประเภทสินค้า : ฝารองนั่ง อายุการใช้งาน : 1 ปี

American Standard
CUSTOMER CARE
ศูนย์บริการลูกค้าอเมริกันสแตนดาร์ด

Bangkok 1420 Room#210, 2nd floor, Building D, Crystal Design Center (CDC) Praditmanuthum Road, Khlongjan, Bangkapi, Bangkok 10240
Tel : 0 2102 2222 Fax : 0 2102 2030 (8.00 am - 5.00 pm Monday-Friday)

Chiangmai 345/1 Moo 3, Thanon Outer Ring2 (Thanon Somphot Chiang Mai 700 Pi), Tambon San Phranet, Amphoe San Sai, Chiangmai 50210
Tel : 053 126196-7 Fax : 053 126198 (8.00 am - 5.00 pm Monday-Saturday)

Phuket 108/102 Moo 5, Thanon Chalermprakiat, Amphur Mueng, Phuket 83000
Tel : 076 261 636-7 Fax : 076 261 638
(8.00 am - 5.00 pm Monday-Saturday)

Pattaya 240/18-19 Moo 6, Thanon Sukhumvit, Amphur Banglamoong, Chonburi 20150 Tel : 038 716710, 038 716820 Fax : 038 716663
(8.00 am - 5.00 pm Monday-Saturday)

กรุงเทพฯ 1420 ห้อง 210 ชั้น 2 อาคาร D โครงการคริสตัล ดีไซน์ เซ็นเตอร์ (CDC) ถ.ประดิษฐ์มนูธรรม (เลียบทางด่วนเอกมัย-รามอินทรา) แขวงคลองจั่น เขตบางกะปิ กรุงเทพฯ 10240 โทร. 0 2102 2222 กด 2 โทรสาร 0 2102 2030
(จันทร์-ศุกร์ 8.00 - 17.00 น.)

เชียงใหม่ 345/1 หมู่ 3 ถ.วงแหวนรอบ 2 ต.สันพระเนตร อ.สันทราย จ.เชียงใหม่ 50210
โทร. 053 126196-7 โทรสาร 053 126198
(จันทร์-เสาร์ 8.00 - 17.00 น.)

ภูเก็ต 108/102 หมู่ 5 ถ.เฉลิมพระเกียรติ ร.9 ต.รัษฎา อ.เมือง จ.ภูเก็ต 83000
โทร. 076 261 636-7 โทรสาร 076 261 638
(จันทร์-เสาร์ 8.00 - 17.00 น.)

พัทยา 240/18-19 หมู่ 6 ถ.สุขุมวิท ต.นาเกลือ อ.บางละมุง จ.ชลบุรี 20150
โทร. 038 716710, 038 716820 โทรสาร 038 716663
(จันทร์-เสาร์ 8.00 - 17.00 น.)

June 2017
M31439 Rev.00